FICHE ARTICLE

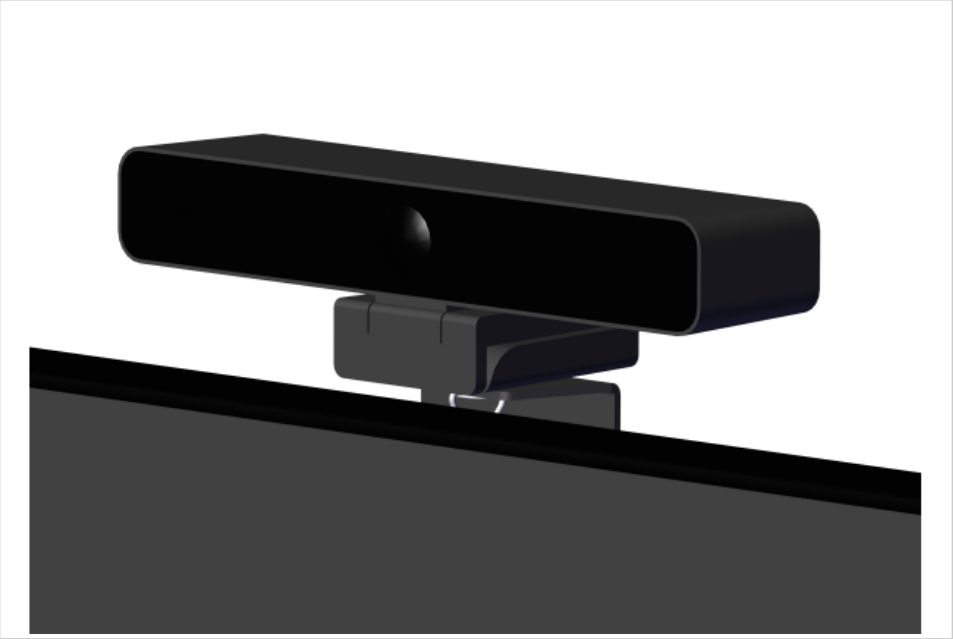

- Les vis sur l'écran Supreme peuvent être utilisées pour fixer le support de la caméra
- Design fin qui est à peine visible après l'installation d'une caméra

SUPREME support de caméra

pour les caméras alternatives

- S'adapte à tous les écrans Legamaster Supreme
- Installation facile
- Conçu pour une fixation standard 1/4 pouces de la caméra
- Acier époxy noir

Art.No. **7-804131**

GTIN **8713797106825**

Conception et les spécifications sont sujettes à modification sans préavis.

rev: 20240112-0004

Legamaster bvba Schaliënhoevedreef 20J B-2800 Malines België/Belgique
T +32 (0) 15280101 www.legamaster.fr

Legamaster,
brand of the edding group

FICHE ARTICLE

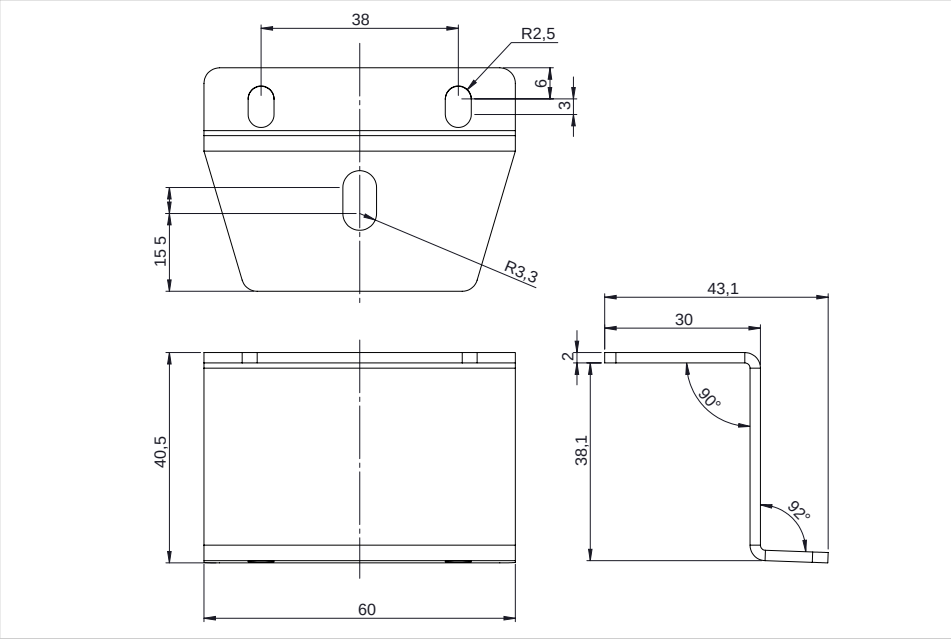

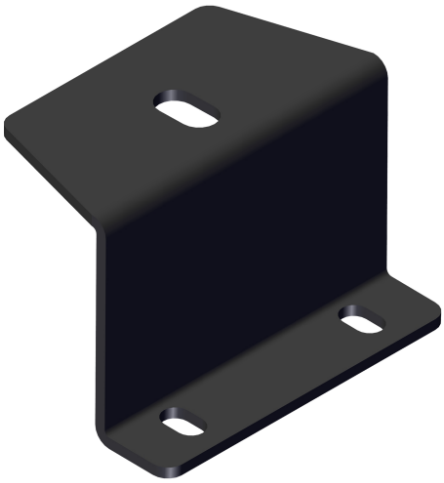

Spécifications	
Dimensions de l'article	60 x 59 x 72 mm
Couleur du produit	Noir
Matériau du produit	Acier
Position de montage	On the monitor (centered)
Type de montage	Fixé avec une vis
Connecting thread size	1/4 inch
Contenu du colis	Notice de montage
Vis incluses	Non

Logistique	
GTIN	8713797106825
Numéro d'article	7-804131
Numéro du tarif douanier	940399109000
Quantité	1 unité(s)
Dimensions emballage	60 x 38 x 45 mm
Poids (brut/net)	84 g / 80 g

FICHE ARTICLE

Présentation du produit			
Nom d'article	**Numéro d'article**	**GTIN/EAN**	**Quantité minimale commandée**
Legamaster SUPREME support de caméra pour les caméras alternatives	7-804131	8713797106825	1